LUX GLENDER Handlaufhalter voll

Artikelnummer	Für Profil	H [mm]	T_1 [mm]	T_2 [mm]	A [mm]	F [mm]	D_1 [mm]	d_1 [mm]	D_2 [mm]	Inkl. Rosette
A000248	Alle / all	50	81	4	50	-	75	M6 Senkung	**14**	ja
A000156	Alle / all	76	76	8	50	1x45°	80	7,5	**18**	nein

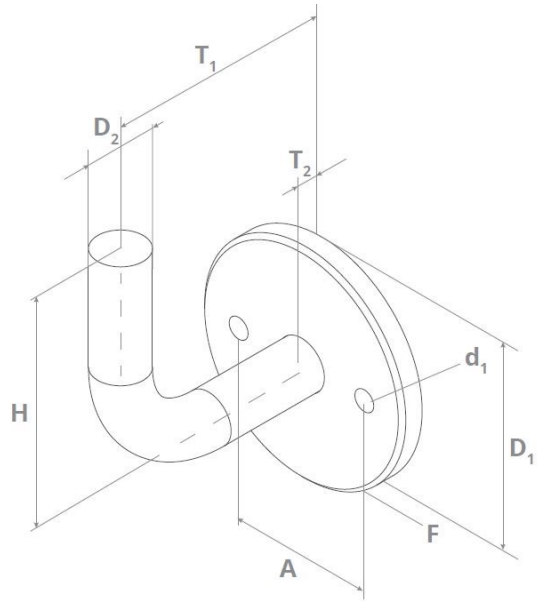

Werkstoff: 1.4401/04

Maximale Stützweite				
Horizontale Nutzlast F		**0,5 kN/m**	**1 kN/m**	**2 kN/m**
Maximaler Abstand zwischen zwei Handlaufhaltern L	**A000cc**	1,5 m	0,75 m	0,35 m
	A000xxx	2,2 m	1,1 m	0,5 m

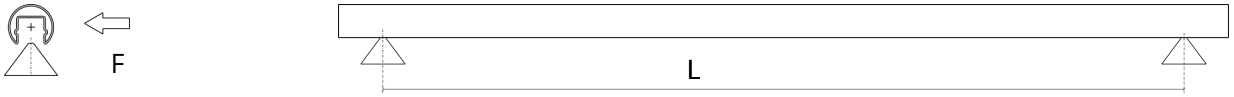

Hinweis: Diese Angaben gelten nur für LUX GLENDER Handlaufhalter in Verbindung mit unseren Basisaufnahmen und Handlaufprofilen.

Bau-, Montageuntergrund bzw. Befestigungsmaterialen sind bei den maximalen Abständen nicht berücksichtigt und müssen kundenseitig ausgelegt und überprüft werden.

Wandhalter mit ø14mm

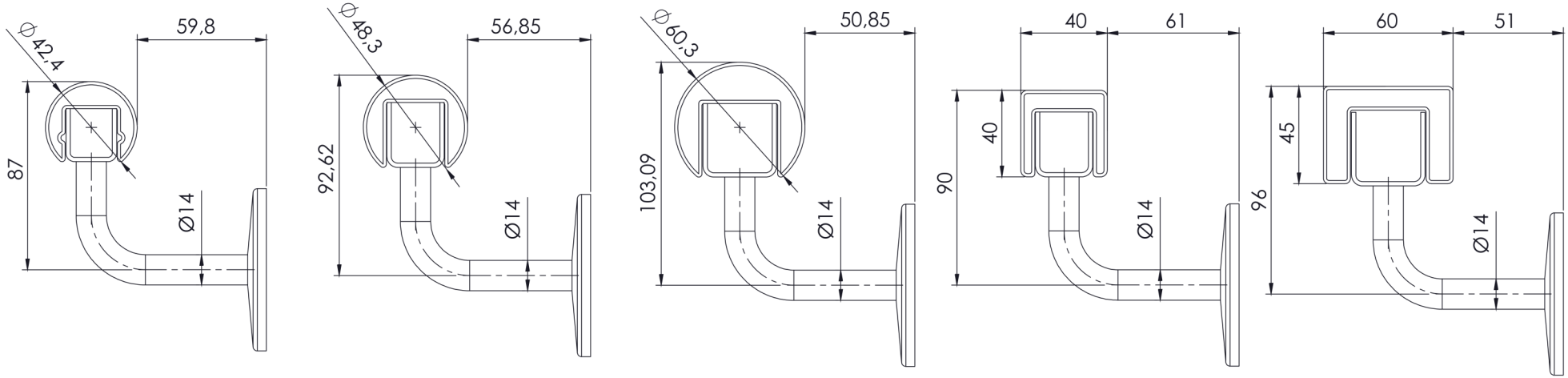

Wandhalter mit ø18mm

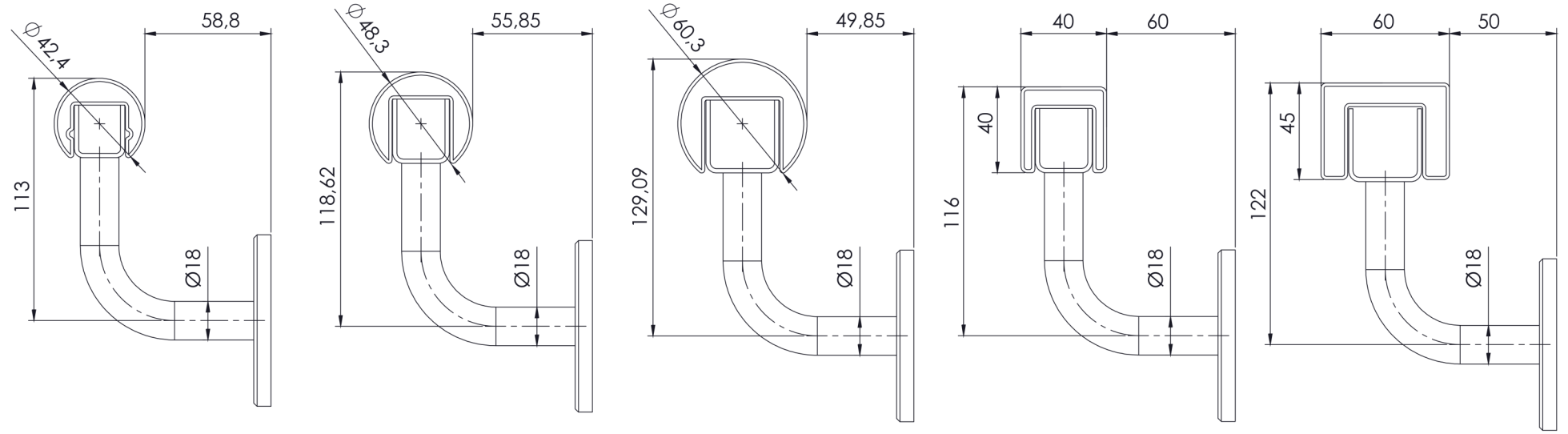

LUX GLENDER GmbH
Markomannenstraße 11
70771 Leinfelden-Echterdingen

+49 711 47 07 88 00
info@lux-glender.com
lux-glender.com

Stand: 11.2020 Technische Änderungen und Irrtümer vorbehalten.